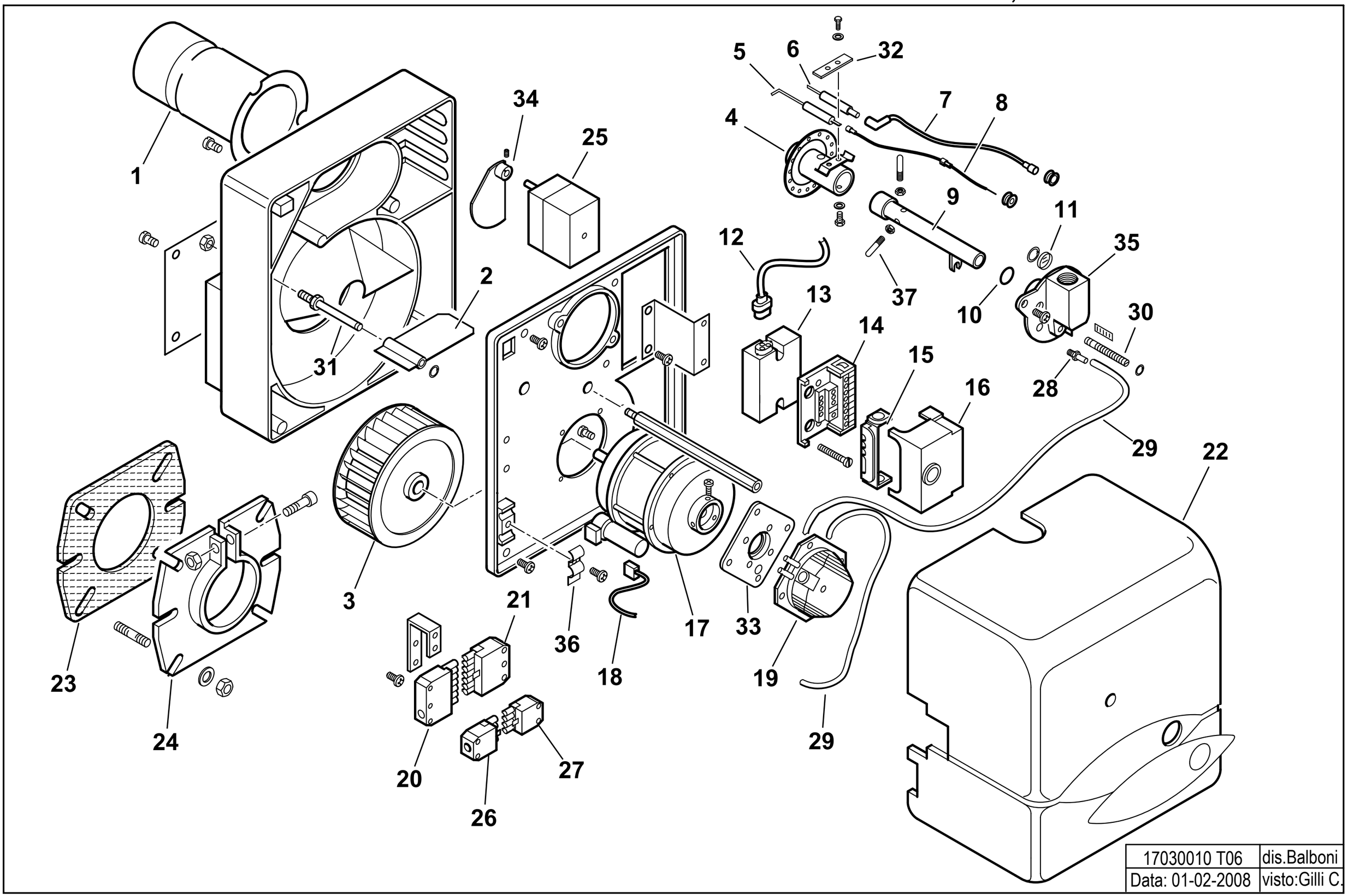
1
2
3
4
5
6
7
8
9
10
11
12
13
14
15
16
17
18
19
20
21
22
23
24
25
26
27
28
29
29
30
31
32
33
34
35
36
37
17030010 T06
dis.Balboni
Data: 01-02-2008
visto:Gilli C.

17030010 **BTG 3,6 P**

esploso **17030010T06** **Lista L06**

Rif.	Codice	Descrizione
1	0013010013	TERMINALE BTG 3,6-6
2	0013010024	FARFALLA A GRAVITA' SPARK
3	0013010004	VENTOLA D.133X47 SPARK
4	0013010068	AS.MISCELATORE SPARKGAS6
5	0016020035	IONIZZATORE BTG3-6
6	0013010038	ELETTRODO SPARKGAS6
7	0005140240	CAVO ACC. D.5 ATT.D4-D6,3 L450
8	0005140234	CAVO IONO D.2,8 ATT.D.2,8 L450
9	0013010066	AS.TUBO MANDATA GAS SPARKGAS
10	30294	GUARNIZIONE OR 2075
11	0013010027	VETRINO 20X3 SPARK
12	0005130111	CONNETTORE TRASF. BRAHMA L340
13	0005020046	TRASF.RE GAS BRAHMA TD1STPAF
14	23527	ZOCCOLO AP.RA SIEMENS LOA-LG
15	0005030012	PARETE ZOCCOLO SIEMENS LOA-L
16	0005030224	AP.RA SIEMENS LME 21.430C2 B
17	0005010131	MOTORE MONO 100W 220-240/50-60Hz
	95068	CONDENSATORE 6,3MF
18	0005130016	CONNETTORE MOTORE SPARK
19	0005040093	PRESSOSTATO KROMS. DL 4-E-1
20	0005130051	CONNETTORE 7POLI MASCH.
21	0005130052	CONNETTORE 7POLI FEMM.
22	0013010118	COPERCHIO POST.RE BTG3,6-11P
23	50413	GUARN.NE FLANGIA SYN D90
24	8013030004	FLANGIA AT.CO BRUC.RE D90SPA
25	0005040001	MOT.NO CONECTRON LKS120 B5-5
26	0005130043	CONNETTORE 4POLI MASC. VERDE

Rif.	Codice	Descrizione
27	0005130075	CONNETTORE 4POLI FEMM. VERDE
28	58029	ATTACCO TUBO M5X6
29	0005250094	TUBO IN PVC
30	0013010063	VITE REGOLAZIONE
31	0013010018	PERNO FARFALLA A GRAVITA'SPA
32	53632	STAFFA
33	0005040094	ADATTATORE PRES.TO KROMSC.
34	0013010015	CAMMA REG.NE ARIA MOT.NO SPA
35	0013010061	RACCORDO MAN.TA GAS SPARK 3/
36	13702	PIASTRINA GUAINA
37	0013020036	VITE TESTA TONDA M5X35 DIN60